総括表　　NO.6～NO.20

種　別		規　格		記号	単位	数　量	計上数量	備　考
土工	切土	表土鋤取	粘性土	C(E)	m3	2.3	2	
		片切掘削	礫質土	C1(SE)	m3	7.3	7	
		オープン掘削	礫質土	C2(SE)	m3	79.1	80	
	盛土	路床盛土	W＜1.0	B2-1	m3	0.3	2	2.5m以下で合算
			1.0≦W＜2.5	B2-2	m3	2.1		
	盛土	路肩盛土	W＜1.0	B3	m3	15.6	20	
	法面整形	切土法面整形		Lc	m2	12.8	10	
		盛土法面整形		Lb	m2	95.8	100	
運搬・処分		現場発生土	礫質土		m3	78.1	80	
		現場発生土	粘性土		m3	2.3	2	
法面工	切土法面	植生マット		L2	m2	2.6	3	
	盛土法面	張　芝		L3	m2	25.0	30	
	防草工	防草コンクリート	t=7cm	L1	m2	166.6	170	
排水工	作業土工	床　堀	礫質土	E(SE)	m3	59.1	60	
		埋　戻	D	Fu(D)	m3	42.7	40	
		基面整正		K	m2	60.0	60	
	側　溝	PU3-B300-H300	B300-H300		m	62.0	62	
		U1-B300-H300～350	B300-H300～350		m	6.1	6	
	横断溝		B300-H300		m	16.0	16	
	竪排水工		B300-H200		m	3.2	3	
	蓋	PC3-B300			枚	39.0	39	
	管渠工	重圧管D300	D300		m	8.5	9	
	桝　工	2号集水桝			箇所	1.0	1	
		3号集水桝			箇所	2.0	2	
		4号集水桝			箇所	1.0	1	
車道舗装	表　層	再生密粒度ｱｽｺﾝ	t=5cm	W1	m2	833.6	834	
	上層路盤	粒調砕石	t=10cm	W2	m2	282.4	282	
	下層路盤	再生切込砕石	t=10cm	W3	m2	284.7	285	
付属施設工	アスカーブ				m	133.8	130	
区画線工	側線	実線　幅15cm	溶融式		m	281.3	280	
	〃	破線　幅15cm	溶融式		m	42.0	42	

土　　工　　数量集計表（その１）　　NO.6～NO.20

種　別		規　格		記号	単位	数　量	備　考
	切土						
		表土鋤取	粘性土	C(E)	m3	2.3	
		片切掘削	礫質土	C1(SE)	m3	7.3	
		オープン掘削	礫質土	C2(SE)	m3	79.1	
	盛土						
		路体盛土	W＜1.0	B1-1	m3	0.0	
			1.0≦W＜2.5	B1-2	m3	0.0	
			2.5≦W＜4.0	B1-3	m3	0.0	
			4.0≦W	B1-4	m3	0.0	
		路床盛土	W＜1.0	B2-1	m3	0.3	
			1.0≦W＜2.5	B2-2	m3	2.1	
			2.5≦W＜4.0	B2-3	m3	0.0	
			4.0≦W	B2-4	m3	0.0	
		路肩盛土	W＜1.0	B3	m3	15.6	
		路外盛土	W＜1.0	B2-1	m3	0.0	
			1.0≦W＜2.5	B2-2	m3	0.0	
			2.5≦W＜4.0	B2-3	m3	0.0	
			4.0≦W	B2-4	m3	0.0	
		畦畔盛土		B5	m3	0.0	
	法面整形						
		切土法面整形		Lc	m2	12.8	
		盛土法面整形		Lb	m2	95.8	
	残土処分						
		礫質土			m3	78.1	
		粘性土			m3	2.3	
		アスファルト殻処分			m3	0.0	
		コンクリート殻処分			m3	0.0	
		ブロック殻処分			m3	0.0	
		石積殻処分			m3	0.0	
	搬入土				m3	0.0	

計第　　表　　土　量　配　分　表　NO.6～NO.20　　計　算　書

切　土　　盛　土

片切掘削　C1(SE) ＝	7.3	
オープン掘削C2(SE) ＝	79.1	
表土鋤取り　C(E) ＝	2.3	
搬入土　＝	0.0	
床 掘　E(SE) ＝	59.1	

2.7

4.6

12.7

2.3

66.4

11.7

47.4

0.0 × 0.90 ＝ 0.0	路体盛土	B2-1	0.0	0.0
		B2-2	0.0	
		B2-3	0.0	
		B2-4	0.0	
2.7 × 0.90 ＝ 2.4	路床盛土	B1-1	0.3	2.4
		B1-2	2.1	
		B1-3	0.0	
		B14-4	0.0	
17.3 × 0.90 ＝ 15.6	路肩盛土	B3	15.6	15.6
0.0 × 0.90 ＝ 0.0	路外盛土	B4-1	0.0	0.0
		B4-2	0.0	
		B4-3	0.0	
		B4-4	0.0	
0.0 × 0.90 ＝ 0.0	畦畔盛土	B5	0.0	0.0
47.4 × 0.90 ＝ 42.7	埋戻	Fu(C)	0.0	42.7
		Fu(D)	42.7	

18.0

残土処分

礫質土	78.1	＝	66.4	＋ 11.7	＝	78.1	m3
粘性土	2.3				＝	2.3	m3
アスファルト殻処分	0	×	0.05		＝	0.0	m3
コンクリート殻処分	0				＝	0.0	m3
ブロック殻処分	0	×	0.35		＝	0.0	m3
石積殻処分	0	×	0.30		＝	0.0	m3

作　業　土　工　集　計　表　　NO.6～NO.20

種別	床堀	埋戻（C）	埋戻（D）	基面整正			摘　要
擁壁工	0.0	0.0	0.0	0.0			コンクリート擁壁
	0.0	－	0.0	0.0			ブロック積
排水工	59.1	0.0	42.7	60.0			
付属施設	0.0	－	0.0	0.0			芝台ブロック
	m3	m3	m3	m2			
合計	59.1	0.0	42.7	60.0			

第　表　土工（切土）　数量計算書（その１）

測点	距離	片切掘削（礫質土）			オープン掘削（礫質土）									摘要
		C1(SE)	平均	立積	C2(SE)	平均	立積		平均	立積		平均	立積	
NO.6														
BC.5	19.3													
SP.5	13.5													
NO.8	7.2													
EC.5,BC.6	6.3													
NO.9	13.7													
SP.6	12.0	0.0												
NO.10	8.0	1.1	0.55		0.0									
EC.6,BC.7	17.7	5.2	3.15		1.8	0.90								
SP.7	10.3	1.6	3.40		3.0	2.40								
EC.7	10.3	0.4	1.00		8.0	5.50								
	6.0	0.0	0.20		0.0	4.00								
		0.0			0.0									
BC.8	10.3	1.1	0.55	5.7	1.2	0.60	6.2							
NO.13	2.9	0.0	0.55	1.6	2.3	1.75	5.1							
SP.8	5.1				3.4	2.85	14.5							
EC.8	8.0				5.0	4.20	33.6							
NO.14	6.9	0.0			0.7	2.85	19.7							
NO.15	20.0	0.6	0.30		0.5	0.60								
BC.9	9.7	0.3	0.45		2.8	1.65								
NO.16	10.3	2.7	1.50		0.0	1.40								
SP.9	10.5	0.5	1.60											
NO.17	9.5	0.5	0.50		0.0									
EC.9,BC.10	11.2	0.0	0.25		2.2	1.10								
SP.10	7.4	1.2	0.60		0.0	1.10								
EC.10	7.4	0.0	0.60		1.9	0.95								
NO.19	14.0	0.0			2.7	2.30								
NO.19+14	14.0	2.2	1.10		1.8	2.25								
NO.20	6.0	0.0	1.10		0.6	1.20								
	2.2				0.6	0.60								
				m3			m3							
合計				7.3			79.1							

第　表　土工（切土）　数量計算書（その１）

測点	距離	表土鋤取（粘性土）												摘要
		C(E)	平均	立積		平均	立積		平均	立積		平均	立積	
（左側）														
NO.6		0.0												
BC.5	4.5	0.3	0.15											
SP.5	11.2	1.9	1.10											
NO.8	6.0	2.1	2.00											
EC.5,BC.6	4.7	2.0	2.05											
NO.9	20.4	1.3	1.65											
SP.6	6.7	0.0	0.65											
EC.8		0.0												
NO.14	4.5	1.0	0.50	2.3										
NO.15	20.0	0.1	0.55											
BC.9	9.7	1.4	0.75											
NO.16	11.2	0.5	0.95											
SP.9	5.8	0.0	0.25											
NO.19		0.0												
NO.19+14	7.9	1.2	0.60											
（右側）														
NO.6		2.1												
BC.5	19.3	4.2	3.15											
SP.5	10.5	0.0	2.10											
BC.9		0.0												
NO.16	5.0	0.9	0.45											
SP.9	9.0	2.6	1.75											
NO.17	9.5	3.2	2.90											
EC.9,BC.10	11.2	1.2	2.20											
	2.2	0.0	0.60											
		0.0												
SP.10	4.5	1.7	0.85											
EC.10	9.0	1.8	1.75											
	1.8	0.0	0.90											
		0.0												
NO.19	7.0	1.0	0.50											
NO.19+14	7.5	0.0	0.50											
				m3										
合計				2.3										

第　表　路床盛土　数量計算書（その１）

測点	距離	W<1.0			1.0≦W<2.5			2.5≦W<4.0			4.0≦W			摘要
		B1-1	平均	立積	B1-2	平均	立積	B1-3	平均	立積	B1-4	平均	立積	
NO.6											5.9			
BC.5	19.3										9.3	7.60		
SP.5	13.5										10.2	9.75		
NO.8	7.2										9.2	9.70		
EC.5,BC.6	6.3	0.0			0.0			0.0			9.2	9.20		
NO.9	13.7	0.3	0.15		0.3	0.15		3.0	1.50		0.8	5.00		
SP.6	12.0	0.0	0.15		0.0	0.15		1.5	2.25		1.3	1.05		
NO.10	8.0				0.5	0.25		2.3	1.90		0.0	0.65		
EC.6,BC.7	17.7				0.0	0.25		0.0	1.15					
SP.7	10.3													
EC.7	10.3													
	6.0													
BC.8	10.3													
NO.13	2.9													
SP.8	5.1													
EC.8	8.0	0.0			0.0									
NO.14	6.9	0.1	0.05	0.3	0.6	0.30	2.1							
NO.15	20.0	0.2	0.15		0.2	0.40								
BC.9	9.7	0.0	0.10		0.0	0.10								
NO.16	10.3				2.2	1.10					0.0			
SP.9	10.5				0.0	1.10					5.6	2.80		
NO.17	9.5										3.9	4.75		
EC.9,BC.10	11.2							0.0			0.0	1.95		
SP.10	7.4							3.4	1.70					
EC.10	7.4				0.0			0.8	2.10					
NO.19	14.0				0.1	0.05		0.0	0.40					
NO.19+14	14.0				0.8	0.45								
NO.20	6.0				0.0	0.40								
				m3			m3			m3			m3	
合計				0.3			2.1			0.0			0.0	

第　表　路肩盛土　数量計算書（その１）

測点	距離	路肩												摘要
		B3	平均	立積		平均	立積		平均	立積		平均	立積	
（左側）														
NO.6		0.2												
BC.5	14.4	0.2	0.20											
SP.5	12.2	0.2	0.20											
NO.8	6.6	0.2	0.20											
EC.5,BC.6	5.1	0.2	0.20											
NO.9	12.2	0.2	0.20											
SP.6	13.2	0.2	0.20											
NO.10	8.1	0.2	0.20											
EC.8		0.2												
NO.14	4.5	0.2	0.20	0.9										
NO.15	1.6	0.2	0.20	0.3										
NO.19		0.2												
NO.19+14	10.7	0.2	0.20											
NO.20	5.0	0.2	0.20											
（右側）														
NO.6		0.2												
BC.5	19.3	0.2	0.20											
SP.5	14.5	0.2	0.20											
NO.8	7.9	0.2	0.20											
EC.5,BC.6	6.8	0.2	0.20											
NO.9	12.5	0.2	0.20											
SP.6	10.9	0.2	0.20											
NO.10	7.3	0.2	0.20											
EC.6,BC.7	16.3	0.2	0.20											
NO.14		0.2												
NO.15	17.4	0.2	0.20	3.5										
BC.9	9.7	0.2	0.20	1.9										
NO.16	9.3	0.2	0.20	1.9										
SP.9	9.5	0.2	0.20	1.9										
NO.17	8.5	0.2	0.20	1.7										
	6.7	0.2	0.20	1.3										
EC.9,BC.10		0.2												
SP.10	6.3	0.2	0.20	1.3										
EC.10	9.0	0.0	0.10	0.9										
				m3										
合計				15.6										

第　　表　　法　面　整　形　工　　数　量　計　算　書（その１）

測　点	距　離	切土法面整形（切土法面）			切土法面整形（ブロック積）									摘　要
		Lc	平　均	平　積	Lc	平　均	平　積		平　均	平　積		平　均	平　積	
（左側）														
BC.5		0.2												
SP.5	4.3	0.2	0.20											
NO.8	4.7	0.1	0.15											
EC.5,BC.6	4.0	0.0	0.05											
NO.10					0.0									
EC.6,BC.7	9.3				1.1	0.55								
SP.7	9.8				0.8	0.95								
EC.7	9.8				0.8	0.80								
	3.6				0.0	0.40								
		0.0												
BC.8	6.7	1.4	0.70	4.7										
NO.13	3.3	0.4	0.90	3.0										
	1.0	0.0	0.20	0.2										
		0.0												
SP.8	1.5	0.6	0.30	0.5										
EC.8	9.2	0.3	0.45	4.1										
	1.1	0.3	0.30	0.3										
NO.14		0.4												
NO.15	17.9	1.0	0.70											
	0.4	1.0	1.00											
		0.4												
BC.9	7.3	0.6	0.50											
NO.16	11.8	1.1	0.85											
SP.9	12.3	1.1	1.10											
NO.17	8.5	1.1	1.10											
NO.19		0.2												
NO.19+14	7.9	0.2	0.20											
小計				12.8			0.0							
左側合計				12.8										

第　　表　　法　面　整　形　工　　数　量　計　算　書（その2）

測　点	距　離	切土法面整形（切土法面）			切土法面整形（ブロック積）									摘　要
		Lc	平　均	平　積	Lc	平　均	平　積		平　均	平　積		平　均	平　積	
（右側）														
NO.6		0.2												
BC.5	11.0	0.0	0.10											
NO.14		0.5												
NO.15	19.0	0.0	0.25											
NO.19		0.2												
NO.19+14	9.1	1.0	0.60											
小計				0.0										
右側合計				0.0										
				m2										
左右合計				12.8										

第　　表　　法　面　整　形　工　　数　量　計　算　書（その１）

測　点	距　離	盛土法面整形												摘　要
		Lb	平　均	平　積		平　均	平　積		平　均	平　積		平　均	平　積	
（左側）														
NO.6		0.0												
BC.5	8.7	2.6	1.30											
SP.5	11.2	5.6	4.10											
NO.8	6.0	6.7	6.15											
EC.5,BC.6	4.7	7.8	7.25											
	5.0	9.0	8.40											
NO.9	19.2	7.1	8.05											
	5.0	4.2	5.65											
		0.5												
NO.9	5.3	2.9	1.70											
	1.1	0.5	1.70											
SP.6	12.3	0.8	0.65											
NO.10	7.5	1.6	1.20											
EC.8		1.0												
NO.14	4.5	0.4	0.70	3.2										
NO.15	1.6	0.0	0.20	0.3										
NO.19		1.5												
NO.19+14	10.7	1.3	1.40											
NO.20	5.0	1.3	1.30											
左側合計				3.5										

第　　表　　法　面　整　形　工　　数　量　計　算　書（その2）

測　点	距　離	盛土法面整形												摘　要
		Lb	平　均	平　積		平　均	平　積		平　均	平　積		平　均	平　積	
（右側）														
NO.6		1.8												
	18.0	3.6	2.70											
BC.5	6.5	0.0	1.80											
		0.0												
	9.4	3.6	1.80											
SP.5	10.8	5.2	4.40											
	1.2	3.4	4.30											
	16.4	0.0	1.70											
NO.14		1.2												
NO.15	17.4	1.2	1.20	20.9										
BC.9	9.7	1.2	1.20	11.6										
NO.16	9.3	1.9	1.55	14.4										
SP.9	9.0	1.2	1.55	14.0										
NO.17	8.4	0.6	0.90	7.6										
	6.7	0.0	0.30	2.0										
EC.9,BC.10		2.0												
SP.10	8.4	1.5	1.75	14.7										
EC.10	9.5	0.0	0.75	7.1										
右側合計				92.3										
				m2										
左右合計				95.8										

法　面　工　数量集計表（その１）　NO.6～NO.20

種　別		規　格		記号	単位	数　量	備　考
	切土法面						
		ネット併用種子吹付		L2	m2	2.6	
	盛土法面						
		張　芝		L3	m2	25.0	
	防草工						
		防草コンクリート	t=7cm	L1	m2	166.6	

第　　表		法　面　工　(1)						数　量　計　算　書（その１）						
測　点	距　離	切土法面保護												摘　要
		L2	平　均	平　積		平　均	平　積		平　均	平　積		平　均	平　積	
（左側）														
BC.5		0.2												
SP.5	4.3	0.2	0.20											
NO.8	4.7	0.1	0.15											
EC.5,BC.6	4.0	0.0	0.05											
EC.7		0.0												
BC.8	6.7	0.3	0.15	1.0										
NO.13	3.3	0.0	0.15	0.5										
SP.8		0.0												
EC.8	9.2	0.2	0.10	0.9										
NO.14	1.1	0.2	0.20	0.2										
NO.19		0.2												
NO.19+14	7.9	0.2	0.20											
（右側）														
NO.6		0.2												
BC.5	11.0	0.0	0.10											
NO.14		0.5												
NO.15	19.0	0.0	0.25											
				m2										
合計				2.6										

第　　表		法　面　工　(2)						数　量　計　算　書（その１）						
測　点	距　離	盛土法面保護												摘　要
		L3	平　均	平　積		平　均	平　積		平　均	平　積		平　均	平　積	
（左側）														
NO.6		0.0												
BC.5	8.7	1.6	0.80											
SP.5	11.2	4.6	3.10											
NO.8	6.0	5.7	5.15											
EC.5,BC.6	4.7	6.8	6.25											
	5.0	8.0	7.40											
NO.9	19.2	6.1	7.05											
	5.0	3.2	4.65											
		0.0												
NO.9	5.3	1.9	0.95											
	1.1	0.0	0.95											
SP.6		0.0												
NO.10	7.5	0.6	0.30											
NO.19		0.5												
NO.19+14	10.7	0.3	0.40											
NO.20	5.0	0.3	0.30											
（右側）														
NO.6		0.8												
	18.0	2.6	1.70											
BC.5														
		0.0												
	9.4	2.6	1.30											
SP.5	10.8	4.2	3.40											
	1.2	2.6	3.40											
	16.4	0.0	1.30											
NO.14		0.2												
NO.15	17.4	0.2	0.20	3.5										
BC.9	9.7	0.2	0.20	1.9										
NO.16	9.3	0.9	0.55	5.1										
SP.9	9.0	0.2	0.55	5.0										
NO.17	8.4	0.0	0.10	0.8										
EC.9,BC.10		1.0												
SP.10	8.4	0.5	0.75	6.3										
EC.10	9.5	0.0	0.25	2.4										
				m2										
合計				25.0										

第　表　　法　面　工　(3)　　数　量　計　算　書（その１）														
測　点	距　離	防草コンクリート												摘　要
		L1	平　均	平　積		平　均	平　積		平　均	平　積		平　均	平　積	
（左側）														
NO.6		0.6												
BC.5	14.4	1.6	1.10											
SP.5	12.2	1.6	1.60											
NO.8	6.6	1.6	1.60											
EC.5,BC.6	5.1	1.6	1.60											
	6.2	1.6	1.60											
		1.5												
NO.9	13.0	1.5	1.50											
	7.0	1.5	1.50											
		1.6												
NO.9	3.5	1.6	1.60											
SP.6	13.2	1.4	1.50											
NO.10	8.1	1.6	1.50											
EC.7		0.4												
BC.8	6.7	1.4	0.90	6.0										
NO.13	3.3	0.6	1.00	3.3										
	1.0	0.4	0.50	0.5										
		0.4												
SP.8	1.5	0.9	0.65	1.0										
EC.8	9.2	1.4	1.15	10.6										
	1.1	1.4	1.40	1.5										
		1.6												
NO.14	4.5	1.0	1.30	5.9										
	1.6	0.6	0.80	1.3										
		0.4												
NO.15	17.9	1.2	0.80											
	0.4	1.2	1.20											
		0.6												
BC.9	7.3	0.8	0.70											
NO.16	11.2	1.4	1.10											
SP.9	12.3	1.4	1.40											
	8.5	1.4	1.40											
		0.6												
NO.17	3.7	0.6	0.60	2.2										
EC.9,BC.10	14.5	0.6	0.60	8.7										
SP.10	5.5	0.6	0.60	3.3										
EC.10	5.6	0.6	0.60	3.4										
NO.19	14.0	0.6	0.60	8.4										
	3.2	0.6	0.60	1.9										
小計				58.0										

第　表　　法　面　工　(3)　　数 量 計 算 書（その2）

測　点	距　離	防草コンクリート												摘　要
		L1	平　均	平　積		平　均	平　積		平　均	平　積		平　均	平　積	
（左側）														
NO.19		1.6												
NO.19+14	10.7	1.6	1.60											
NO.20	5.0	1.6	1.60											
小計				0.0										
左側合計				58.0										

第　表　　法　面　工　(3)　　数 量 計 算 書（その3）

測　点	距　離	防草コンクリート												摘　要
		L1	平　均	平　積		平　均	平　積		平　均	平　積		平　均	平　積	
（右側）														
NO.6		1.6												
BC.5	19.3	1.6	1.60											
	0.5	1.6	1.60											
		1.6												
SP.5	10.6	1.6	1.60											
NO.8	0.7	1.6	1.60											
NO.14		1.6												
NO.15	17.4	1.6	1.60	27.8										
BC.9	9.7	1.6	1.60	15.5										
NO.16	9.3	1.6	1.60	14.9										
SP.9	9.5	1.6	1.60	15.2										
NO.17	8.5	1.2	1.40	11.9										
	6.7	0.6	0.90	6.0										
EC.9,BC.10		1.6												
SP.10	6.3	1.6	1.60	10.1										
EC.10	9.0	0.0	0.80	7.2										
NO.19		0.4												
NO.19+14	9.1	1.4	0.90											
右側合計				108.6										
				m2										
左右合計				166.6										

排　水　工　　数量集計表（その１）　NO.6～NO.20

種　別		規　格		記号	単位	数　量	備　考
	作業土工						
		床　堀	礫質土	E(SE)	m3	59.1	
		埋　戻	C	Fu(C)	m3	0.0	
		埋　戻	D	Fu(D)	m3	42.7	
		基面整正		K	m2	60.0	
	側　溝						
		PU3-B300-H300	B300-H300		m	62.0	
		KF300	B300-H300		m	0.0	
		PL2-B300-H100			m	0.0	
		U1-B300-H300～350	B300-H300～350		m	6.1	
		U1-B300-H300～380	B300-H300～380		m	0.0	
		U1-B300-H300～390	B300-H300～390		m	0.0	
		U1-B300-H300～430	B300-H300～430		m	0.0	
		U1-B300-H300～440	B300-H300～440		m	0.0	
		U3-B300-H1000	B300-H1000		m	0.0	
		横断溝	B300-H300		m	16.0	
		竪排水工	B300-H200		m	3.2	
	蓋	PC3-B300			枚	39.0	
		PC4-B300			枚	0.0	
		グレーチング	T-2		枚	0.0	
	管渠工	P1-RC-D300	D300		m	0.0	
		重圧管D300	D300		m	8.5	
		暗渠排水工	D200		m	0.0	
	桝　工	1号集水桝			箇所	0.0	
		2号集水桝			箇所	1.0	
		3号集水桝			箇所	2.0	
		4号集水桝			箇所	1.0	
		5号集水桝			箇所	0.0	
		6号集水桝			箇所	0.0	
		7号集水桝			箇所	0.0	
	呑口工	呑口工			箇所	0.0	

表　　排　水　工　（土工）　　数量計算書（その１）

測点	距離	床堀			埋戻(C)			埋戻(D)			基面整正			摘要
		E(SE)	平均	立積	Fu(C)	平均	立積	Fu(D)	平均	立積	K	平均	平積	
(左側)														
BC.5	1.0	2.9						2.3			0.8			2号集水桝
	16.3	0.9						0.6			0.7			P1-RC-D300
		0.3						0.2			0.4			KF300
SP.5	0.4	0.3	0.30					0.2	0.20		0.4	0.40		
NO.8	5.1	0.2	0.25					0.2	0.20		0.4	0.40		
EC.5,BC.6	4.3	0.1	0.15					0.2	0.20		0.4	0.40		
	11.2	0.1	0.10					0.2	0.20		0.4	0.40		
		0.2						0.2			0.7			U1-B300-H300～430
NO.9	10.2	0.2	0.20					0.2	0.20		0.7	0.70		
SP.6	6.7	0.2	0.20					0.2	0.20		0.7	0.70		
NO.10	1.0	2.9						2.3			0.8			4号集水桝
	5.0	1.1						0.7			0.7			横断溝
		0.4						0.3			0.6			PU3-B300-H300
EC.6,BC.7	11.0	0.4	0.40					0.3	0.30		0.6	0.60		
EC.7		0.4						0.3			0.6			PU3-B300-H300
	2.7	0.4	0.40					0.3	0.30		0.6	0.60		
	1.0	2.9						2.3			0.8			4号集水桝
	11.0	1.1						0.7			0.7			横断溝
BC.8	16.0	1.1		17.6				0.7		11.2	0.7		11.2	横断溝
		0.4						0.3			0.6			PU3-B300-H300
	6.7	0.4	0.40	2.7				0.3	0.30	2.0	0.6	0.60	4.0	
NO.13	3.2	0.4	0.40	1.3				0.3	0.30	1.0	0.6	0.60	1.9	
SP.8	5.6	0.4	0.40	2.2				0.3	0.30	1.7	0.6	0.60	3.4	
EC.8	8.8	0.4	0.40	3.5				0.3	0.30	2.6	0.6	0.60	5.3	
	1.5	0.4	0.40	0.6				0.3	0.30	0.5	0.6	0.60	0.9	
	1.0	3.4		3.4				2.6		2.6	1.1		1.1	3号集水桝
		0.3						0.3			0.7			U1-B300-H300～350
NO.14	4.5	0.3	0.30	1.4				0.3	0.30	1.4	0.7	0.70	3.2	
	1.6	0.3	0.30	0.5				0.3	0.30	0.5	0.7	0.70	1.1	
	1.0	2.9		2.9				2.3		2.3	0.8		0.8	2号集水桝
	8.5	0.6		5.1				0.4		3.4	0.5		4.3	重圧管D300
小計				41.2			0.0			29.2			37.2	

表　　排　水　工　（土工）　　数量計算書（その２）

測点	距離	床堀			埋戻(C)			埋戻(D)			基面整正			摘要
		E(SE)	平均	立積	Fu(C)	平均	立積	Fu(D)	平均	立積	K	平均	平積	
(左側)														
		0.4						0.3			0.6			PU3-B300-H300
NO.15	17.9	0.4	0.40					0.3	0.30		0.6	0.60		
	0.6	0.4	0.40					0.3	0.30		0.6	0.60		
	1.0	3.4						2.7			0.8			5号集水桝
	7.6	0.6						0.4			0.5			重圧管D300
		0.4						0.3			0.6			PU3-B300-H300
BC.9	8.5	0.4	0.40					0.3	0.30		0.6	0.60		
NO.16	11.2	0.4	0.40					0.3	0.30		0.6	0.60		
SP.9	12.3	0.4	0.40					0.3	0.30		0.6	0.60		
	8.5	0.4	0.40					0.3	0.30		0.6	0.60		
	1.0	4.2						3.1			1.2			6号集水桝
NO.17	14.6	0.6						0.4			0.5			重圧管D300
	1.0	2.6						2.1			0.8			1号集水桝
		0.4						0.3			0.4			KF300
NO.19	8.1	0.4	0.40					0.3	0.30		0.4	0.40		
NO.20	4.7	0.6						0.4			0.5			重圧管D300
		2.7			2.4						1.3			
	12.0	2.7	2.70		2.4	2.40					1.3	1.30		U1-B300-H1000
小計				0.0			0.0			0.0			0.0	
左側合計				41.2			0.0			29.2			37.2	

表　排　水　工　（土　工）　数　量　計　算　書（その３）

測　点	距　離	床堀			埋戻(C)			埋戻(D)			基面整正			摘　要
		E(SE)	平　均	立　積	Fu(C)	平　均	立　積	Fu(D)	平　均	立　積	K	平　均	平　積	
(右側)														
NO.6		0.3						0.2			0.4			KF300
	16.5	0.3	0.30					0.2	0.20		0.4	0.40		
	1.0	2.9						2.2			0.8			2号集水桝
		0.1						0.1						P1-RC-D300
BC.5	2.3	0.1	0.10					0.1	0.10		0.4	0.20		
	5.9	0.1	0.10					0.1	0.10		0.4	0.40		
	1.0	2.9						2.2			0.8			2号集水桝
		0.3						0.2			0.4			KF300
	5.3	0.3	0.30					0.2	0.20		0.4	0.40		
SP.5	1.0	3.4						2.6			1.1			3号集水桝
NO.10		0.4						0.3			0.6			PU3-B300-H300
EC.6,BC.7	1.0	0.4	0.40					0.3	0.30		0.6	0.60		
SP.7	7.0	0.4	0.40					0.3	0.30		0.6	0.60		
EC.7														
	1.0	2.9						2.3			0.8			4号集水桝
	4.0	3.0						2.0			5.0			横断溝
	1.0	2.9						2.3			0.8			4号集水桝
		0.4						0.3			0.6			
BC.8	10.9	0.4	0.40	4.4				0.3	0.30	3.3	0.6	0.60	6.5	PU3-B300-H300
NO.13	2.6	0.4	0.40	1.0				0.3	0.30	0.8	0.6	0.60	1.6	
SP.8	4.7	0.4	0.40	1.9				0.3	0.30	1.4	0.6	0.60	2.8	
EC.8	7.3	0.4	0.40	2.9				0.3	0.30	2.2	0.6	0.60	4.4	
NO.14	6.9	0.4	0.40	2.8				0.3	0.30	2.1	0.6	0.60	4.1	
	3.8	0.4	0.40	1.5				0.3	0.30	1.1	0.6	0.60	2.3	
	1.0	3.4		3.4				2.6		2.6	1.1		1.1	3号集水桝
		0.5						0.3			0.4			
NO.15	15.7	0.5	0.50					0.3	0.30		0.4	0.40		KF300
	0.5	0.5	0.50					0.3	0.30		0.4	0.40		
	1.0	2.9						2.2			0.8			2号集水桝
		0.5						0.3			0.4			KF300
BC.9	8.7	0.5	0.50					0.3	0.30		0.4	0.40		
	1.0	2.6						1.9			0.8			1号集水桝
		0.2						0.3			0.7			U1-B300-H300～390
NO.16	5.0	0.2	0.20					0.3	0.30		0.7	0.70		
SP.9	8.7	0.3	0.25					0.3	0.30		0.7	0.70		
	4.4	0.3	0.30					0.3	0.30		0.7	0.70		
	1.0	2.9						2.2			0.8			2号集水桝
小計				17.9			0.0			13.5			22.8	

表　　排　水　工　（土工）　　数量計算書（その４）

測点	距離	床堀			埋戻(C)			埋戻(D)			基面整正			摘要
		E(SE)	平均	立積	Fu(C)	平均	立積	Fu(D)	平均	立積	K	平均	平積	
(右側)														
		0.3						0.3			0.7			U1-B300-H390～440
NO.17	3.2	0.3	0.30					0.3	0.30		0.7	0.70		
	7.8	0.3	0.30					0.3	0.30		0.7	0.70		
		0.4						0.3			0.6			
EC.9,BC.10	2.6	0.4	0.40					0.3	0.30		0.6	0.60		PU3-B300-H300
	2.2	0.4	0.40					0.3	0.30		0.6	0.60		
	1.0	2.9						2.2			0.8			2号集水桝
		0.2						0.3			0.7			U1-B300-H300～380
SP.10	4.5	0.2	0.20					0.3	0.30		0.7	0.70		
EC.10	9.9	0.3	0.25					0.3	0.30		0.7	0.70		
	3.8	0.3	0.30					0.3	0.30		0.7	0.70		
		0.4						0.3			0.6			
	2.0	0.4	0.40					0.3	0.30		0.6	0.60		PU3-B300-H300
	1.0	2.9						2.3			0.8			4号集水桝
	1.0	2.6						1.9			0.8			1号集水桝
		0.3						0.3			0.7			U1-B300-H300～350
NO.19	11.0	0.3	0.30					0.3	0.30		0.7	0.70		
		0.4						0.3			0.6			
	9.6	0.4	0.40					0.3	0.30		0.6	0.60		PU3-B300-H300
	1.0	2.9						2.2			0.8			2号集水桝
	10.0	0.6						0.4			0.5			重圧管D300
	10.1	0.6						0.4			0.5			重圧管D300
SP.5～NO.10	64.0	0.3									0.4			暗渠排水工
NO.8+9～NO.9+5	25.0	0.3									0.4			暗渠排水工
NO.20														
	1.0	1.1			0.9						1.4			呑口工
	7.8	0.6						0.4			0.5			重圧管D300
小計				0.0			0.0			0.0			0.0	
右側合計				17.9			0.0			13.5			22.8	
				m3			m3			m3			m2	
左右合計				59.1			0.0			42.7			60.0	

第　　表　　排　水　工　（１）　　数　量　計　算　書（その１）													
測　点	距離	PU3-B300 -H300	PC3 -B300	PC4 -B300	KF300	PL2-B300- -H100	U1-B300 H300～350	U1-B300 H300～380	U1-B300 H300～390	U1-B300 H300～430	U1-B300 H390～440	グレーチング T-2	呑口工
（左側）													
NO. 6													
BC. 5													
SP. 5													
NO. 8													
EC. 5, BC. 6													
NO. 9													
SP. 6													
NO. 10													
EC. 6, BC. 7													
SP. 7													
EC. 7													
BC. 8		6. 7											
NO. 13		3. 2											
SP. 8		5. 6	8. 0										
EC. 8		8. 8	(8. 0)										
		1. 5											
NO. 14		(25. 8)					4. 5						
							1. 6						
NO. 15													
BC. 9													
NO. 16													
SP. 9													
NO. 17													
EC. 9, BC. 10													
SP. 10													
EC. 10													
NO. 19													
NO. 19+14													
NO. 20													
左側計		25. 8	8. 0	0. 0	0. 0	0. 0	6. 1	0. 0	0. 0	0. 0	0. 0	0. 0	0. 0

第　　表　　排　水　工　（１）　　数　量　計　算　書（その2）

測　点	距離	PU3-B300 -H300	PC3 -B300	PC4 -B300	KF300	PL2-B300- -H100	U1-B300 H300～350	U1-B300 H300～380	U1-B300 H300～390	U1-B300 H300～430	U1-B300 H390～440	グレーチング T-2	呑口工
（右側）													
NO. 6													
BC. 5													
SP. 5													
NO. 8													
EC. 5, BC. 6													
NO. 9													
SP. 6													
NO. 10													
EC. 6, BC. 7													
SP. 7													
EC. 7													
BC. 8		10. 9	12. 0										
NO. 13		2. 6	(12. 0)										
SP. 8		4. 7											
EC. 8		7. 3											
NO. 14		6. 9	14. 0										
		3. 8	5. 0										
		(36. 2)	(19. 0)										
NO. 15													
BC. 9													
NO. 16													
SP. 9													
NO. 17													
EC. 9, BC. 10													
SP. 10													
EC. 10													
小計		36. 2	31. 0	0. 0	0. 0	0. 0	0. 0	0. 0	0. 0	0. 0	0. 0	0. 0	0. 0

第　　表　　排　水　工　（1）　　数　量　計　算　書（その3）

測　点	距離	PU3-B300 -H300	PC3 -B300	PC4 -B300	KF300	PL2-B300- -H100	U1-B300 H300～350	U1-B300 H300～380	U1-B300 H300～390	U1-B300 H300～430	U1-B300 H390～440	グレーチング T-2	呑口工
（右側）													
NO.19													
NO.19+14													
NO.20													
小計		0.0	0.0	0.0	0.0	0.0	0.0	0.0	0.0	0.0	0.0	0.0	0.0
右側合計		36.2	31.0	0.0	0.0	0.0	0.0	0.0	0.0	0.0	0.0	0.0	0.0
		m	枚	枚	m	m	m	m	m	m	m	枚	箇所
左右合計		62.0	39.0	0.0	0.0	0.0	6.1	0.0	0.0	0.0	0.0	0.0	0.0

第　表　　排　水　工　(2)　　数　量　計　算　書（その１）

測　点	距離	P1-RC -D300	重圧管 D300	横断溝 B300-H300	竪排水工 B300-H200	U3-B300 -H1000	1号 集水桝	2号 集水桝	3号 集水桝	4号 集水桝	5号 集水桝	6号 集水桝	7号 集水桝	暗渠排水工
（左側）														
BC.5														
SP.5														
EC.5、BC6														
NO.9														
SP.6														
NO.10														
EC.7														
BC.8				16.0										
				(16.0)										
EC.8														
NO.14					1.7				1.0					
NO.15			8.5		(1.7)			1.0						
			(8.5)											
BC.9														
SP.9														
NO.17														
NO.19														
NO.19+14														
NO.20														
左側計		0.0	8.5	16.0	1.7	0.0	0.0	1.0	1.0	0.0	0.0	0.0	0.0	0.0

第　表　　排　水　工　(2)　　数　量　計　算　書（その2）

測　点	距離	P1-RC -D300	重圧管 D300	横断溝 B300-H300	竪排水工 B300-H200	U3-B300 -H1000	1号 集水桝	2号 集水桝	3号 集水桝	4号 集水桝	5号 集水桝	6号 集水桝	7号 集水桝	暗渠排水工
（右側）														
NO.6														
BC.5														
SP.5														
NO.8														
SP.6														
NO.10														
EC.7														
BC.8														
				(0.0)						1.0				
NO.14														
NO.15					1.5				1.0					
BC.9														
NO.16														
SP.9														
NO.17														
EC.9,BC.10														
SP.10														
EC.10														
NO.19														
NO.19+14														
NO.20														
右側合計		0.0	0.0	0.0	1.5	0.0	0.0	0.0	1.0	1.0	0.0	0.0	0.0	0.0
		m	m	m	m	m	箇所	箇所	箇所	箇所	箇所	箇所	箇所	m
左右合計		0.0	8.5	16.0	3.2	0.0	0.0	1.0	2.0	1.0	0.0	0.0	0.0	0.0

工　　種	PU3-B300-H300	材 料 計 算 書

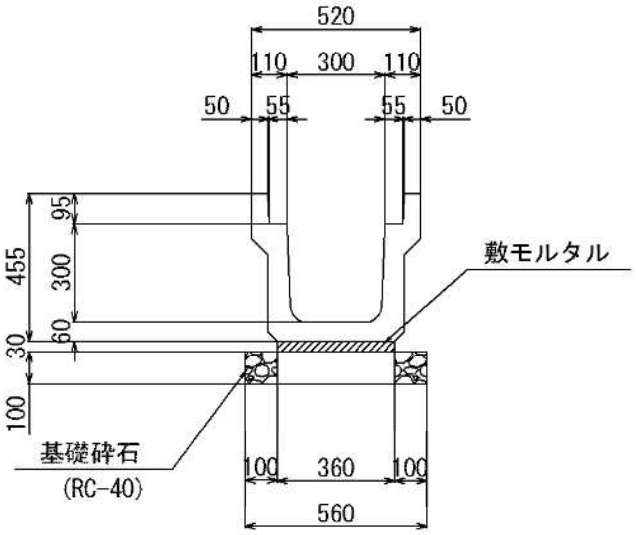

（　10.00 m当り ）

名　　称	規　　格	算　　式	単位	単位数量	延長	数　量
基礎砕石	t=100	広島県制定土木構造物標準設計図集より	m2	5.600	62.0	34.720
敷モルタル		〃	m3	0.108	62.0	0.670
目地モルタル		〃	m3	0.002	62.0	0.012
側溝		〃	個	5.0	62.0	31.0
PC3-B300			枚	20.000	39.0	78.000
PC4-B300			枚	20.000	0.0	0.000

工　　種	U1-B300-H300～350	材 料 計 算 書

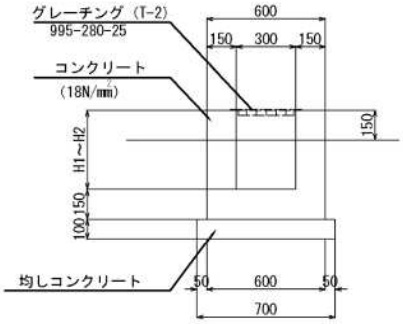

寸　法　表

名　称	H1	H2	平均H
U1-B300-H300～350	300	350	325
U1-B300-H300～380	300	380	340
U1-B300-H300～390	300	390	345
U1-B300-H300～430	300	430	365
U1-B300-H390～440	390	440	415

（　10.00　m当り　）

名　　称	規　　格	算　　式	単位	単位数量	延長	数　量
コンクリート	σck=18N/mm2	(0.60×0.475-0.30×0.325)　×10.0	m3	1.875	6.1	1.144
型枠	小型	0.475×4×10.0	m2	19.000	6.1	11.590
均コンクリート		0.70×0.10×10.0	m3	0.700	6.1	0.427
均コン型枠		0.10×2×10.0	m2	2.000	6.1	1.220
グレーチング	T-2	10	枚	10.000	0.0	0.000

工　　種	重圧管D300	材 料 計 算 書

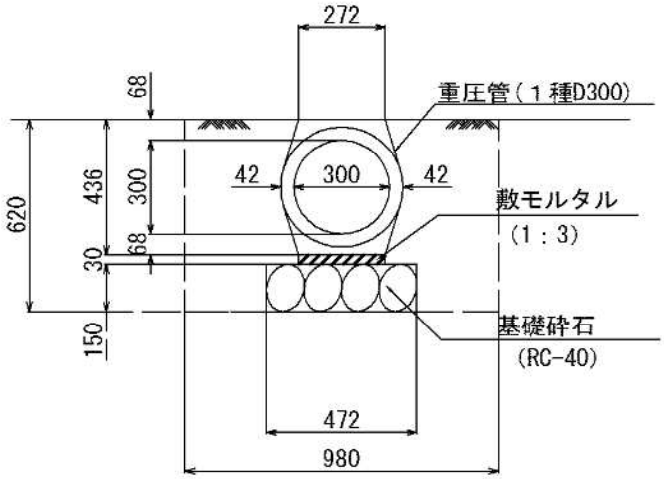

（　10.00 m当り ）

名　　称	規　　格	算　　式	単位	単位数量	延長	数　量
基礎砕石	t ＝150	0.472×10.0	m2	4.720	8.5	4.012
敷モルタル		0.272×0.03×10.0	m3	0.082	8.5	0.070
管本数		10.0/2.0	本	5.000	8.5	4.250
床掘		0.98×0.62×10.0	m3	6.1	8.5	5.2
埋戻		6.1-（0.384×0.466+0.472×0.15）				
		×10.0	m3	3.6	8.5	3.1
基面整正		0.472×10.0	m2	4.7	8.5	4.0

工　　種	横断溝	材 料 計 算 書

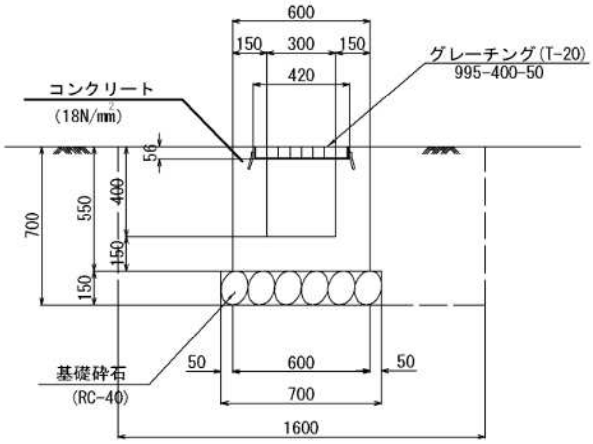

（　10.00 m当り ）

名　　称	規　　格	算　　式	単位	単位数量	箇所	数　量
コンクリート	σck=18N/mm2	(0.60×0.55-（0.42×0.056+0.30				
		×0.344））×10.0	m3	2.033	16.0	3.253
型枠	小型	0.55×4×10.0	m2	22.000	16.0	35.200
基礎砕石	t ＝150	0.70×10.0	m2	7.000	16.0	11.200
グレーチング	T-20　横断用 ボルト固定	10	枚	10.000	16.0	16.000
床掘		1.60×0.70×10.0	m3	11.2	16.0	17.9
埋戻		11.2-（0.60×0.55+0.70×0.15）×10.0	m3	6.9	16.0	11.0
基面整正		0.70×10.0	m2	7.0	16.0	11.2

工　　種	竪排水工	材 料 計 算 書

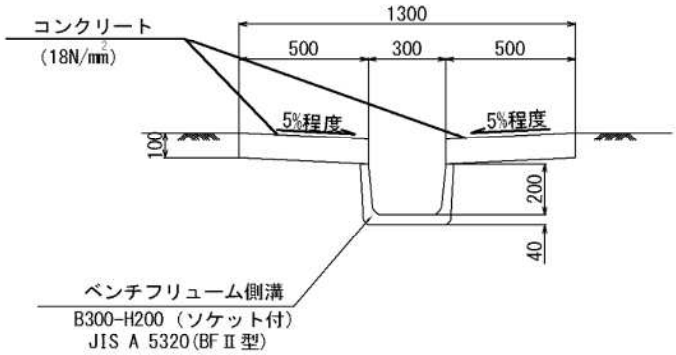

（　10.00 m当り ）

名　　称	規　　格	算　　式	単位	単位数量	箇所	数　量
ベンチ フリューム	B300-H200	10	m	10.000	3.2	3.200
コンクリート	σck=18N/mm2	(0.50×0.10×2) ×10.0	m3	1.000	3.2	0.320
型枠	小型	0.10×4×10.0	m2	4.000	3.2	1.280

工　　種	2号集水桝	材 料 計 算 書

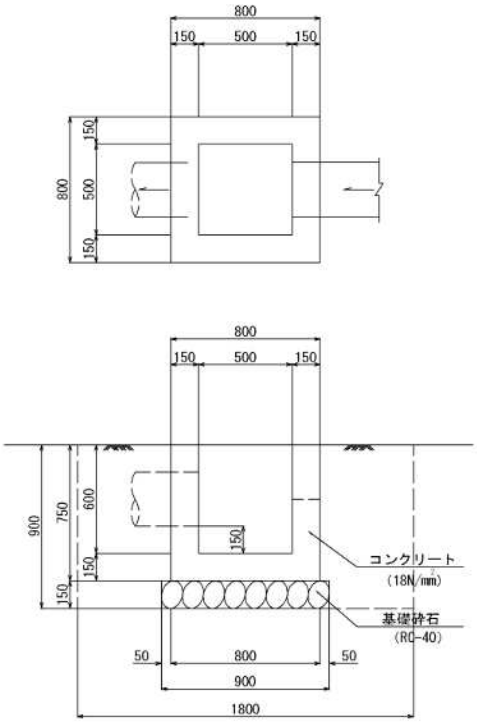

（　1.00　箇所当り）

名　　称	規　　格	算　　式	単位	単位数量	箇所	数　量
コンクリート	σck=18N/mm2	0.80×0.80×0.75−0.50×0.50×0.60				
		−（0.30×0.30+0.36^2×π/4）×0.15	m3	0.301	1.0	0.301
型枠	小型	0.80×0.75×4+0.50×0.75×4−（0.30				
		×0.30+0.36^2×π/4）×2	m2	3.516	1.0	3.516
基礎砕石	t ＝150	0.90×0.90	m2	0.810	1.0	0.810
床掘		1.80×1.80×0.90	m3	2.9	1.0	2.9
埋戻		2.9−（0.80×0.80×0.75+0.90×0.90				
		×0.15）	m3	2.3	1.0	2.3
基面整正		0.90×0.90	m2	0.8	1.0	0.8

工　　種	3号集水桝	材 料 計 算 書

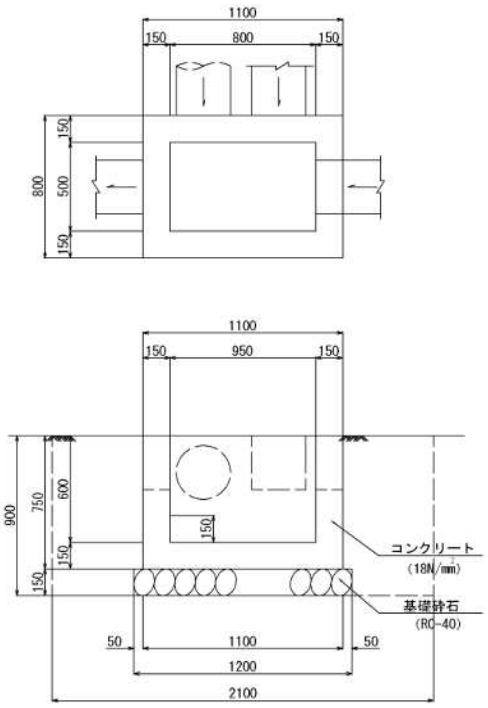

（　1.00　箇所当り）

名　　称	規　　格	算　　式	単位	単位数量	箇所	数　量
コンクリート	σck=18N/mm2	1.10×0.80×0.75−0.80×0.50×0.60				
		−（0.30×0.30×3+0.36^2×π/4）				
		×0.15	m3	0.364	2.0	0.728
型枠	小型	1.10×0.75×4+0.80×0.75×4−（0.30				
		×0.30×6+0.36^2×π/4×2）	m2	4.956	2.0	9.912
基礎砕石	t ＝150	1.20×0.90	m2	1.080	2.0	2.160
床掘		2.10×1.80×0.90	m3	3.4	2.0	6.8
埋戻		3.4−（1.10×0.80×0.75+1.20×0.90				
		×0.15）	m3	2.6	2.0	5.2
基面整正		1.20×0.90	m2	1.1	2.0	2.2

工　　種	4号集水桝	材 料 計 算 書

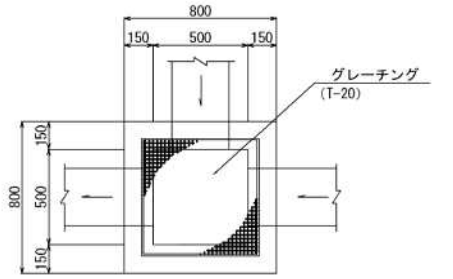

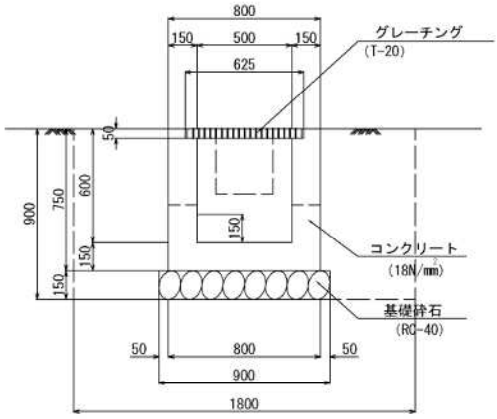

（　1.00　箇所当り）

名　　称	規　　格	算　　式	単位	単位数量	箇所	数　量
コンクリート	σck=18N/mm2	0.80×0.80×0.75-0.50×0.50×0.55				
		-（0.625×0.625×0.05+0.30×0.40				
		×0.15×3）	m3	0.269	1.0	0.269
型枠	小型	0.80×0.75×4+0.50×0.70×4+0.625				
		×0.05×4-（0.30×0.40×6）	m2	3.205	1.0	3.205
基礎砕石	t ＝150	0.90×0.90	m2	0.810	1.0	0.810
グレーチング	T-20	1	枚	1.0	1.0	1.000
床掘		1.80×1.80×0.90	m3	2.9	1.0	2.9
埋戻		2.9-（0.80×0.80×0.75+0.90×0.90				
		×0.15）	m3	2.3	1.0	2.3
基面整正		0.90×0.90	m2	0.8	1.0	0.8

舗　装　工　数量集計表（その１）　NO.6～NO.20

種　別		規　格		記号	単位	数　量	備　考
車道舗装							
	表　層	再生密粒度ｱｽｺﾝ	t=5cm	W1	m2	833.6	
	上層路盤	粒調砕石	t=10cm	W2	m2	282.4	
	下層路盤	再生切込砕石	t=10cm	W3	m2	284.7	

第　　表　　車道舗装工　　数　量　計　算　書（その１）

測　点	距　離	表層　t=5cm			上層路盤 t=10cm			下層路盤 t=10cm						摘　要
		W1	平　均	平　積	W2	平　均	平　積	W3	平　均	平　積		平　均	平　積	
NO.6		5.60			5.80			6.00						
BC.5	19.3	5.60	5.60		5.80	5.80		6.00	6.00					
SP.5	13.5	5.60	5.60		5.80	5.80		6.00	6.00					
NO.8	7.2	5.30	5.45		5.40	5.60		5.50	5.75					
EC.5,BC.6	6.3	5.30	5.30		5.40	5.40		5.50	5.50					
NO.9	13.7	5.30	5.30		5.40	5.40		5.50	5.50					
SP.6	12.0	5.30	5.30		5.40	5.40		5.50	5.50					
NO.10	8.0	5.00	5.15		5.00	5.20		5.00	5.25					
EC.6,BC.7	17.7	5.00	5.00		5.00	5.00		5.00	5.00					
SP.7	10.3	5.00	5.00		5.00	5.00		5.00	5.00					
EC.7	10.3	7.26	6.13		7.26	6.13		7.26	6.13					
	6.0	0.00	3.63		0.00	3.63		0.00	3.63					
		0.00			0.00			0.00						
	5.7	9.40	4.70	26.8	9.40	4.70	26.8	9.40	4.70	26.8				
BC.8	4.4	5.00	7.20	31.7	5.00	7.20	31.7	5.00	7.20	31.7				
NO.13	2.9	5.00	5.00	14.5	5.00	5.00	14.5	5.00	5.00	14.5				
SP.8	5.1	5.00	5.00	25.5	5.00	5.00	25.5	5.00	5.00	25.5				
EC.8	8.0	5.00	5.00	40.0	5.00	5.00	40.0	5.00	5.00	40.0				
NO.14	6.9	5.30	5.15	35.5	5.40	5.20	35.9	5.50	5.25	36.2				
NO.15	20.0	5.30	5.30	106.0	5.40	5.40	108.0	5.50	5.50	110.0				
BC.9	9.7	5.30	5.30	51.4	5.40	5.40		5.50	5.50					
NO.16	10.3	5.30	5.30	54.6	5.40	5.40		5.50	5.50					
SP.9	10.5	8.16	6.73	70.7	8.26	6.83		8.36	6.93					
NO.17	9.5	11.21	9.69	92.1	11.41	9.84		11.61	9.99					
EC.9,BC.10	11.2	6.02	8.62	96.5	6.12	8.77		6.22	8.92					
SP.10	7.4	5.84	5.93	43.9	6.04	6.08		6.24	6.23					
EC.10	7.4	6.53	6.19	45.8	6.73	6.39		6.93	6.59					
NO.19	14.0	7.55	7.04	98.6	7.65	7.19		7.75	7.34					
NO.19+14	14.0	5.30	6.43		5.40	6.53		5.50	6.63					
NO.20	6.0	5.20	5.25		5.20	5.30		5.20	5.35					
	2.2	7.50	6.35		7.50	6.35		7.50	6.35					
		1.00			1.00			1.00						
呑口工	6.8	1.00	1.00		1.00	1.00		1.00	1.00					横断部
				m2			m2			m2				
合計				833.6			282.4			284.7				

付 属 施 設 工　数 量 集 計 表（その１）　NO.6～NO.20

種　別		規　格		記号	単位	数　量	備　考
	作業土工						
		床　堀	礫質土	E(SE)	m3	0.0	
		埋　戻	C	Fu(C)	m3	—	
		埋　戻	D	Fu(D)	m3	0.0	
		基面整正		K	m2	0.0	
	芝台ブロック	H=500			m	0.0	
シールコンクリート		1号シールコンクリート			m3	0.00	
		2号シールコンクリート			m3	0.00	
		3号シールコンクリート			m3	0.00	
	アスカーブ				m	133.8	
区画線工					式		
	側線	実線　幅15cm	溶融式		m	281.3	
	〃	破線　幅15cm	溶融式		m	42.0	

第　　表　　付　属　施　設　(3)　　数　量　計　算　書（その1）

測　点	距　離	アスカーブ												摘　要
			延長											
（左側）														
NO.6														
BC.5														
SP.5														
NO.8														
EC.5,BC.6														
NO.9														
SP.6														
NO.10														
EC.8														
NO.14			4.5											
NO.15			1.6											
			(6.1)											
SP.9														
NO.17			3.7											
EC.9,BC.10			14.5											
SP.10			5.5											
EC.10			5.6											
NO.19			14.0											
			3.2											
			(46.5)											
NO.19+14														
（右側）														
NO.6														
BC.5														
SP.5														
NO.8														
EC.5,BC.6														
小計			52.6											

第　　表　　付　属　施　設　(3)　　数　量　計　算　書（その1）

測　点	距　離	アスカーブ												摘　要
			延長											
(右側)														
NO.14														
NO.15			17.4											
BC.9			9.7											
NO.16			9.3											
SP.9			9.5											
NO.17			8.5											
			6.7											
			(61.1)											
EC.9,BC.10														
SP.10			6.3											
EC.10			9.0											
			(15.3)											
NO.19			4.8											
			(4.8)											
小計			81.2											
			m											
合計			133.8											

側線（実線）			区画線工　数 量 計 算 書		
左	側		右	側	
位　　置	延長・箇所	摘　　要	位　　置	延長・箇所	摘　　要
NO.6+0.0～NO.8+11.0			NO.6+0.0～NO.9+19.5		
NO.8+16.0～NO.9+19.5			NO.10+0.0～NO.11+19.5		
NO.10+8.5～NO.12+7.0					
NO.12+12.0～NO.16+7.0	82.1		NO.12+5.0～NO.20+4.3	161.1	
NO.17+10.0～NO.18+5.0	12.9				
NO.19+2.0～NO.20+4.3	25.2				
小　　計	120.2	m	小　　計	161.1	m
			左　右　合　計	281.3	m

側線（破線）			区画線工　数 量 計 算 書		
左　　側			右　　側		
位　　置	延長・箇所	摘　　要	位　　置	延長・箇所	摘　　要
NO.8+11.0～NO.8+16.0					
NO.9+19.5～NO.10+8.5					
NO.16+7.0～NO.17+10.0	25.0				
NO.18+5.0～NO.19+2.0	17.0				
小　　計	42.0	m	小　　計		m
			左　右　合　計	42.0	m

工　　種	アスカーブ	材 料 計 算 書

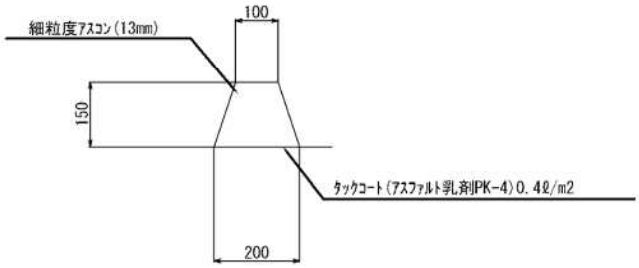

（　10.00　m当り）

名　　称	規　　格	算　　式	単位	単位数量	箇所	数　量
細粒度アスコン	13mm	広島県制定土木構造物標準設計図集より	m3	0.225	133.8	3.011
タックコート	PK-4 0.4L/m2	〃	m2	2.000	133.8	26.760